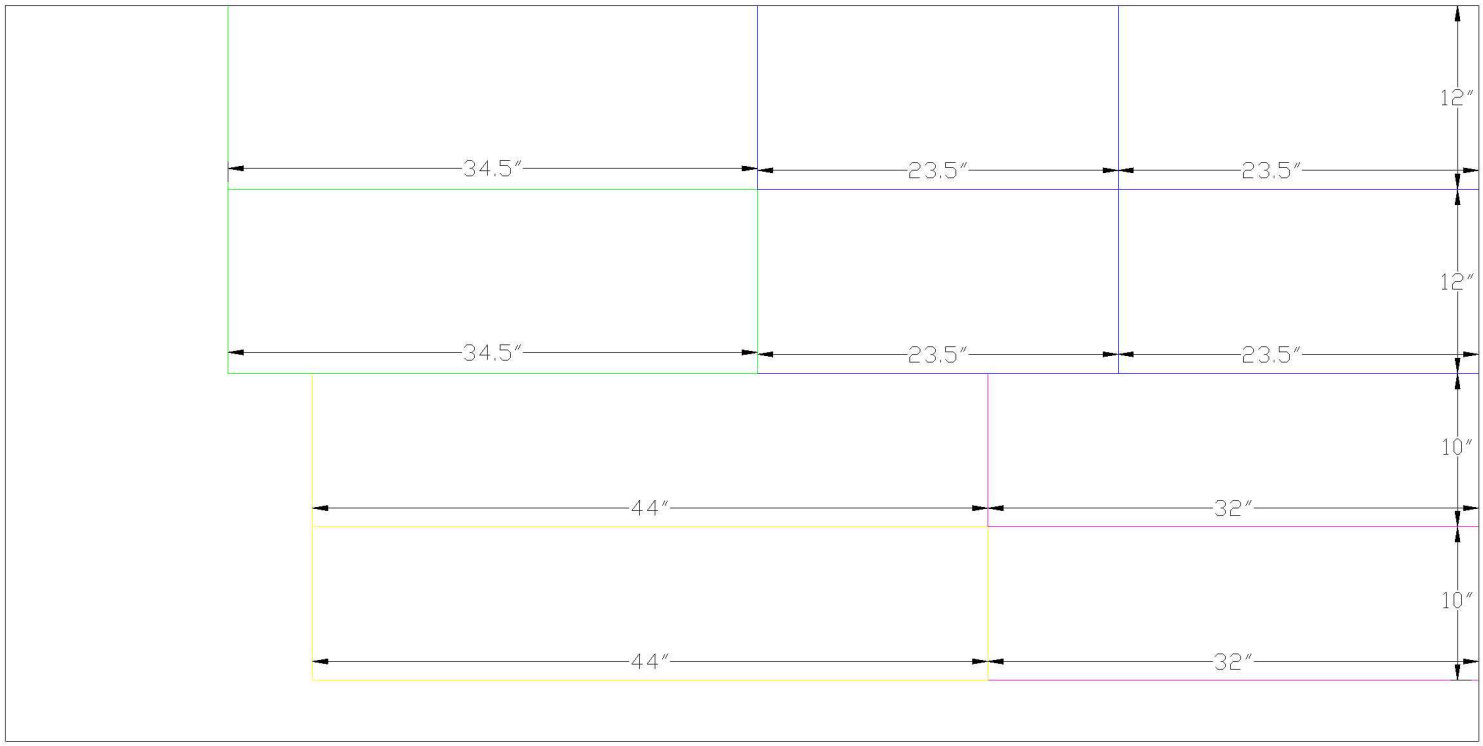
12″
34.5″
23.5″
23.5″
12″
34.5″
23.5″
23.5″
10″
44″
32″
10″
44″
32″

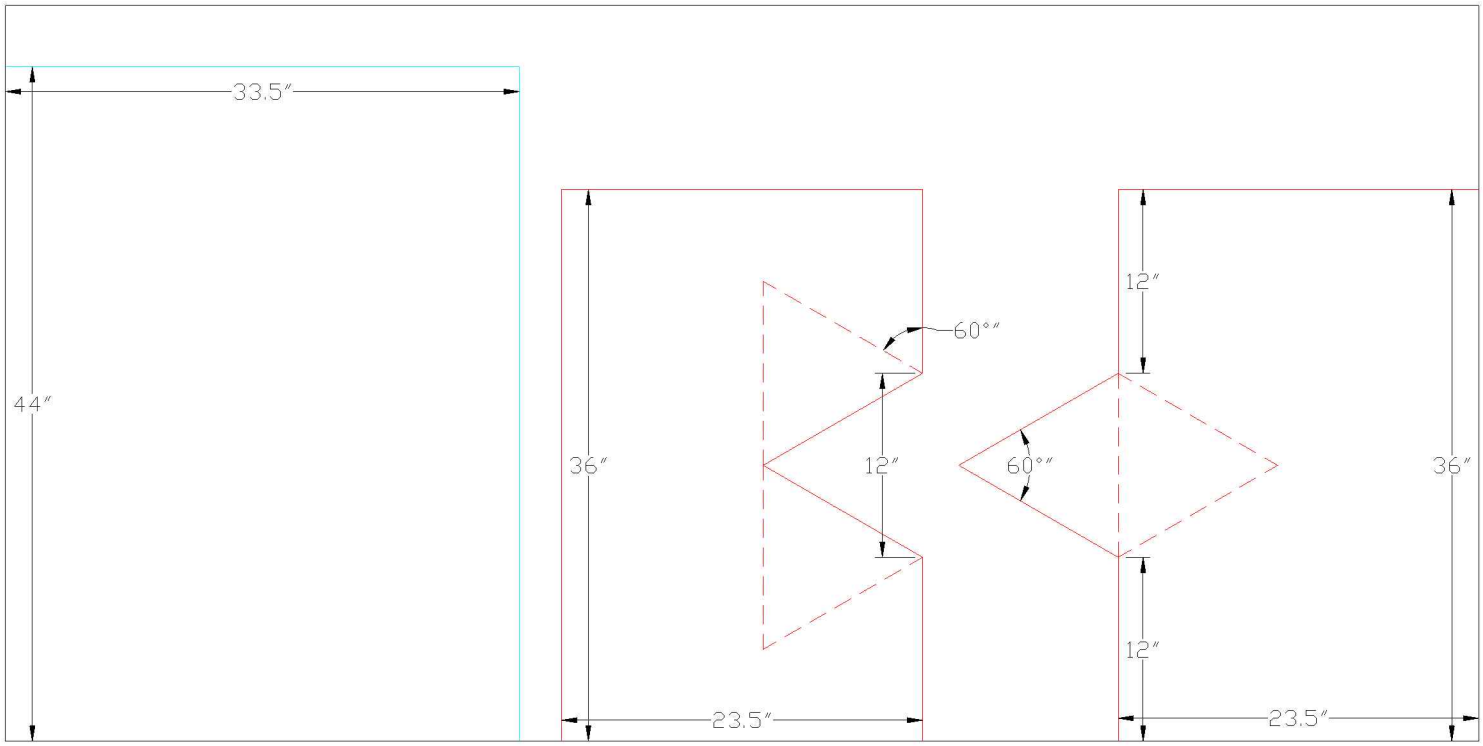
33.5″
44″
36″
60°″
12″
23.5″
12″
60°″
12″
36″
23.5″

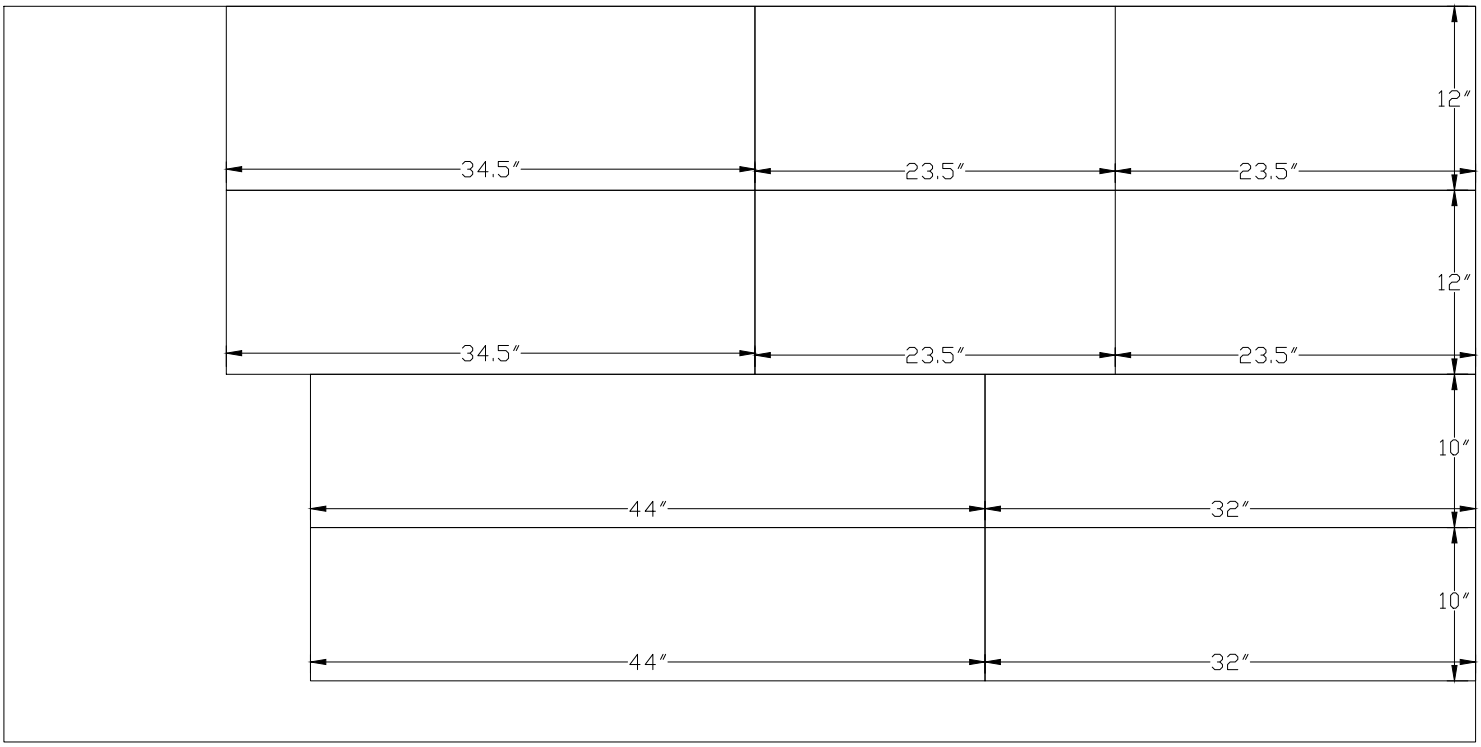
12″
34.5″
23.5″
23.5″
12″
34.5″
23.5″
23.5″
10″
44″
32″
10″
44″
32″

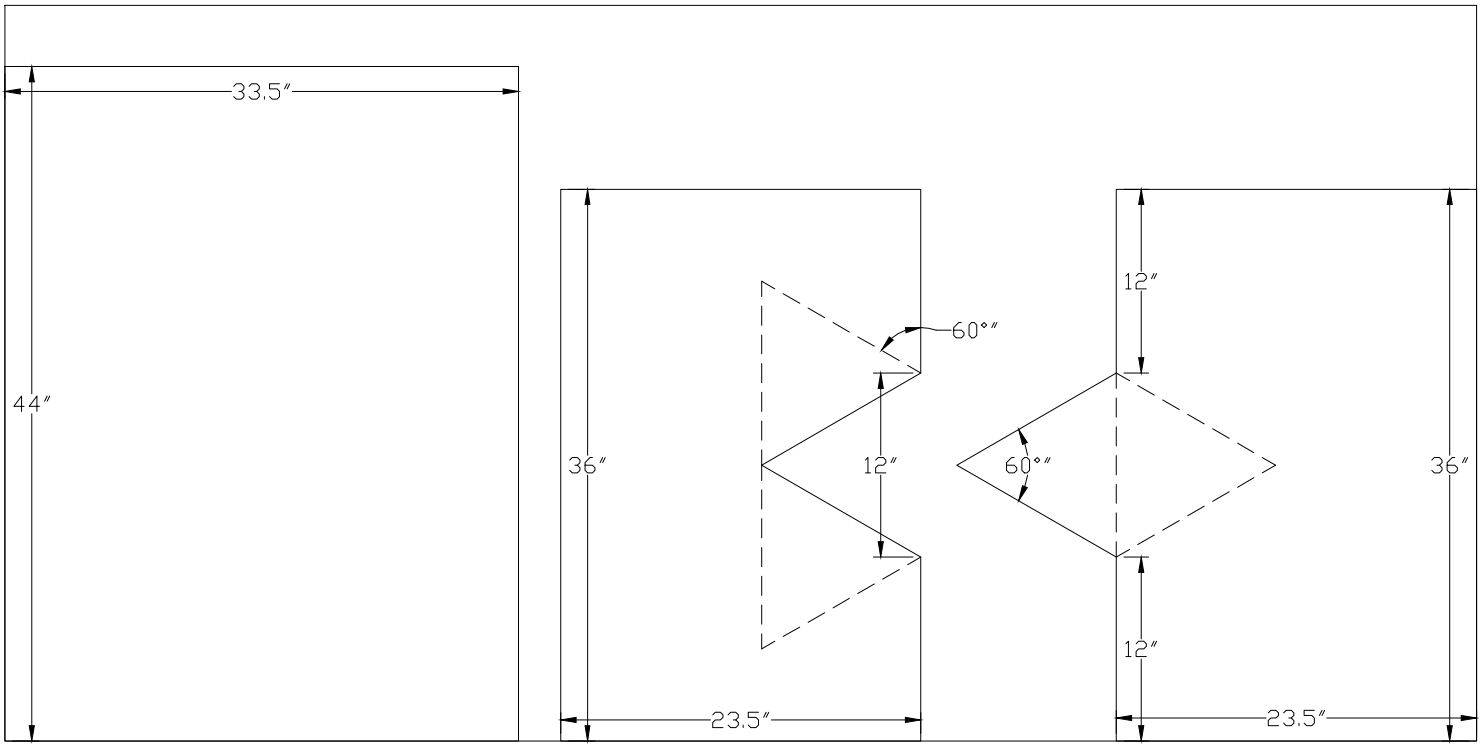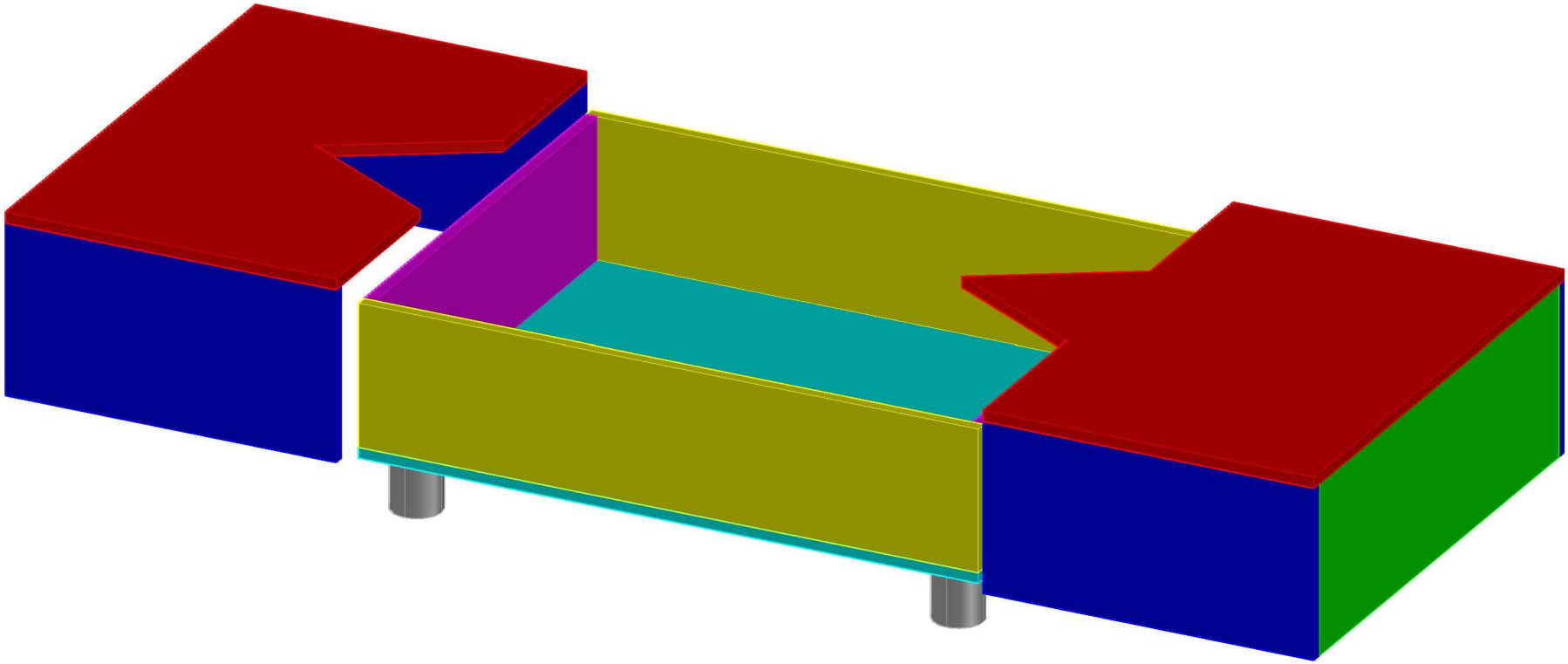
33.5″
44″
60°″
36″
12″
23.5″
12″
60°″
12″
36″
23.5″