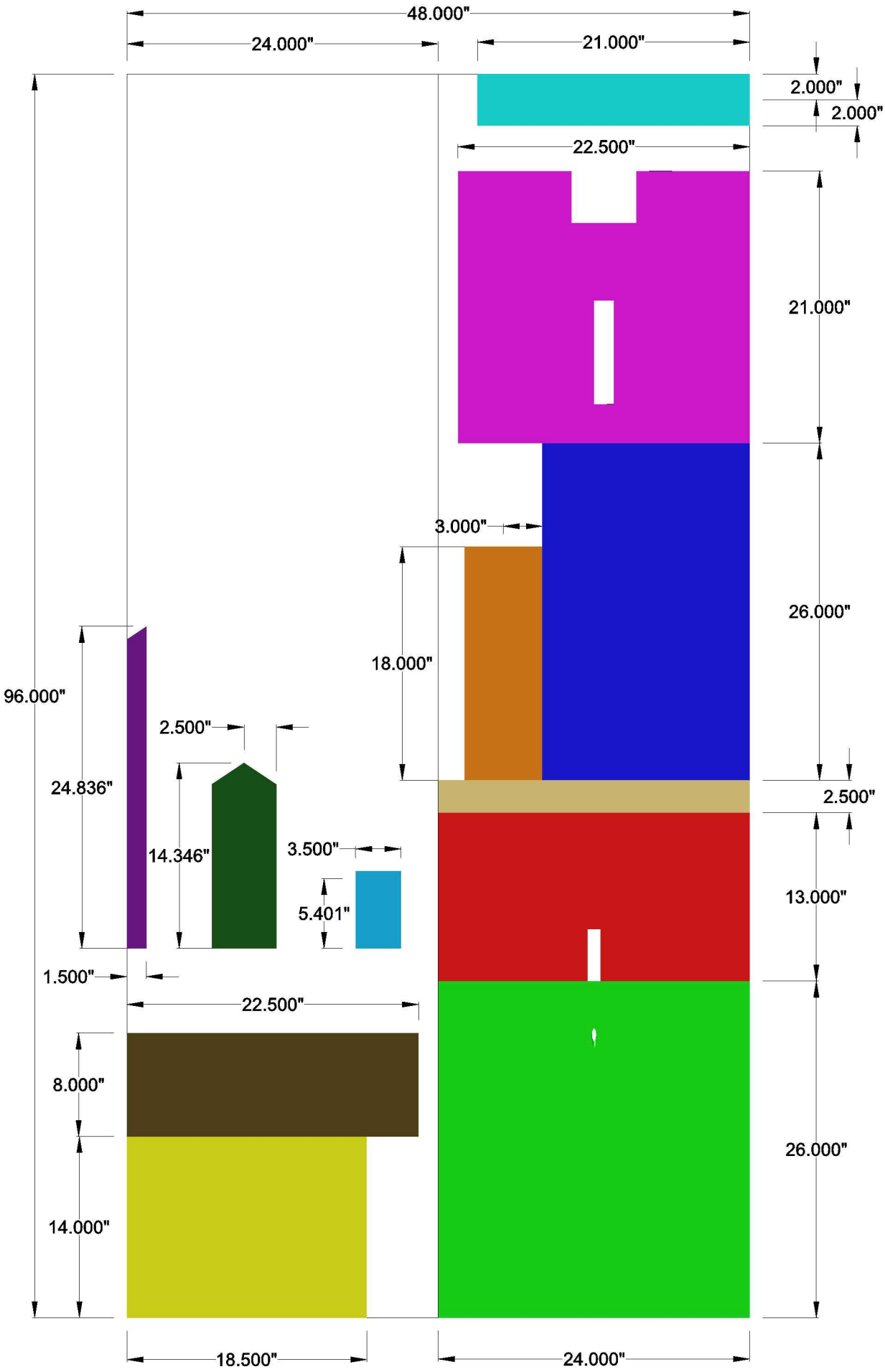
48.000"
24.000"
21.000"
2.000"
2.000"
22.500"
21.000"
3.000"
26.000"
18.000"
96.000"
2.500"
24.836"
2.500"
14.346"
3.500"
5.401"
13.000"
1.500"
22.500"
8.000"
26.000"
14.000"
18.500"
24.000"

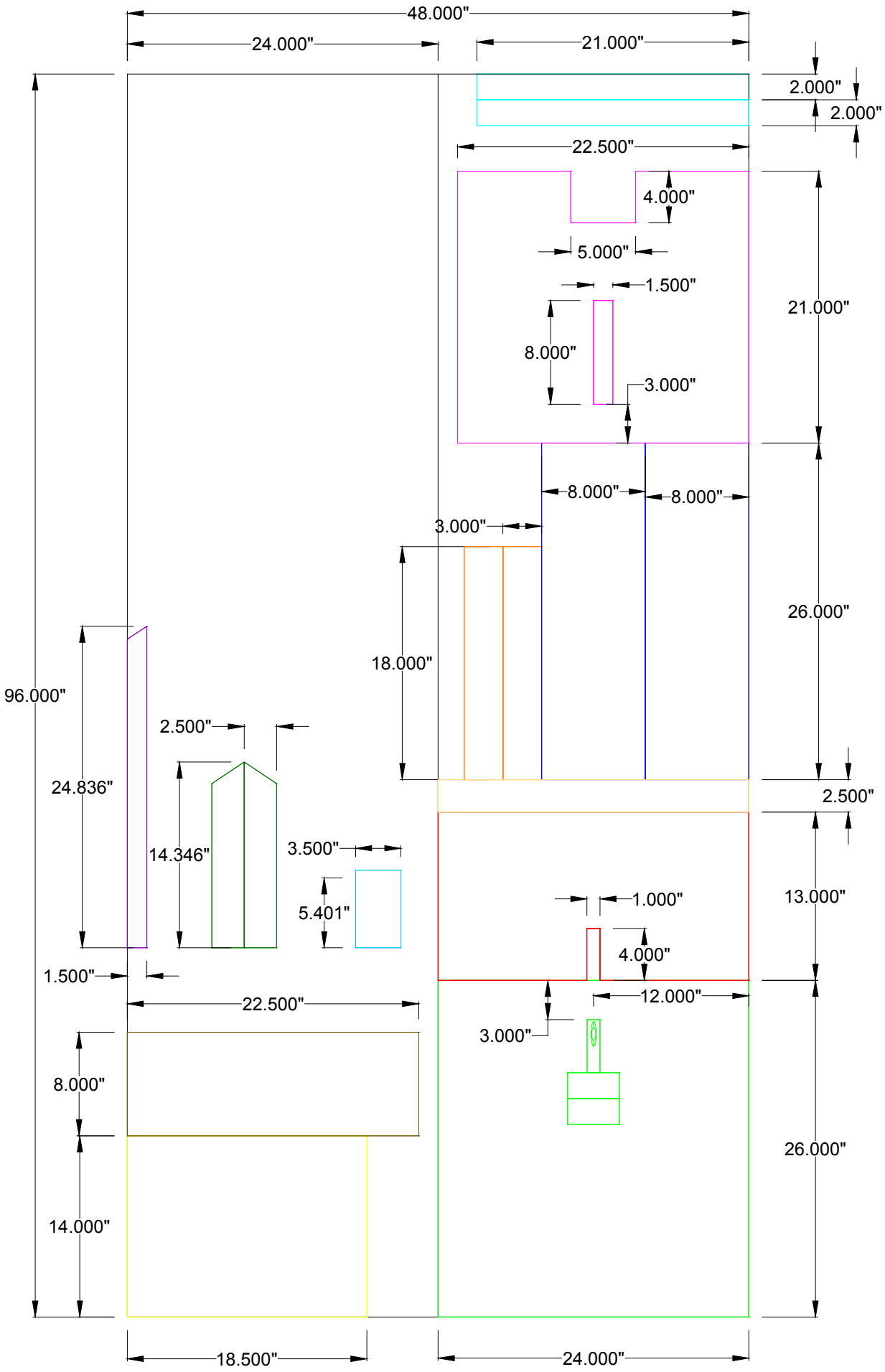
48.000"
24.000"
21.000"
2.000"
2.000"
22.500"
4.000"
5.000"
1.500"
21.000"
8.000"
3.000"
8.000"
8.000"
3.000"
26.000"
18.000"
96.000"
2.500"
24.836"
2.500"
14.346"
3.500"
13.000"
5.401"
1.000"
4.000"
1.500"
12.000"
22.500"
3.000"
8.000"
26.000"
14.000"
18.500"
24.000"

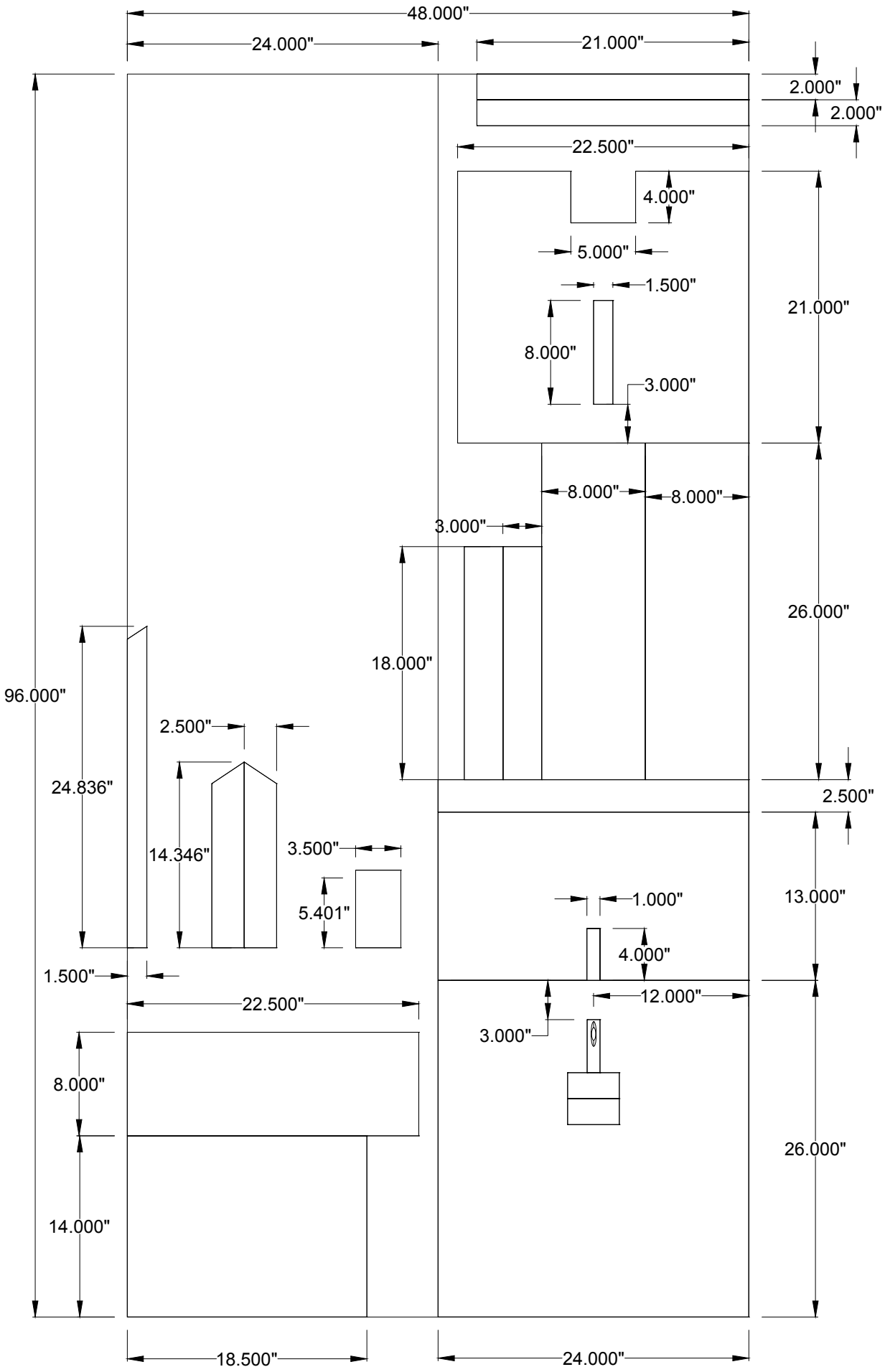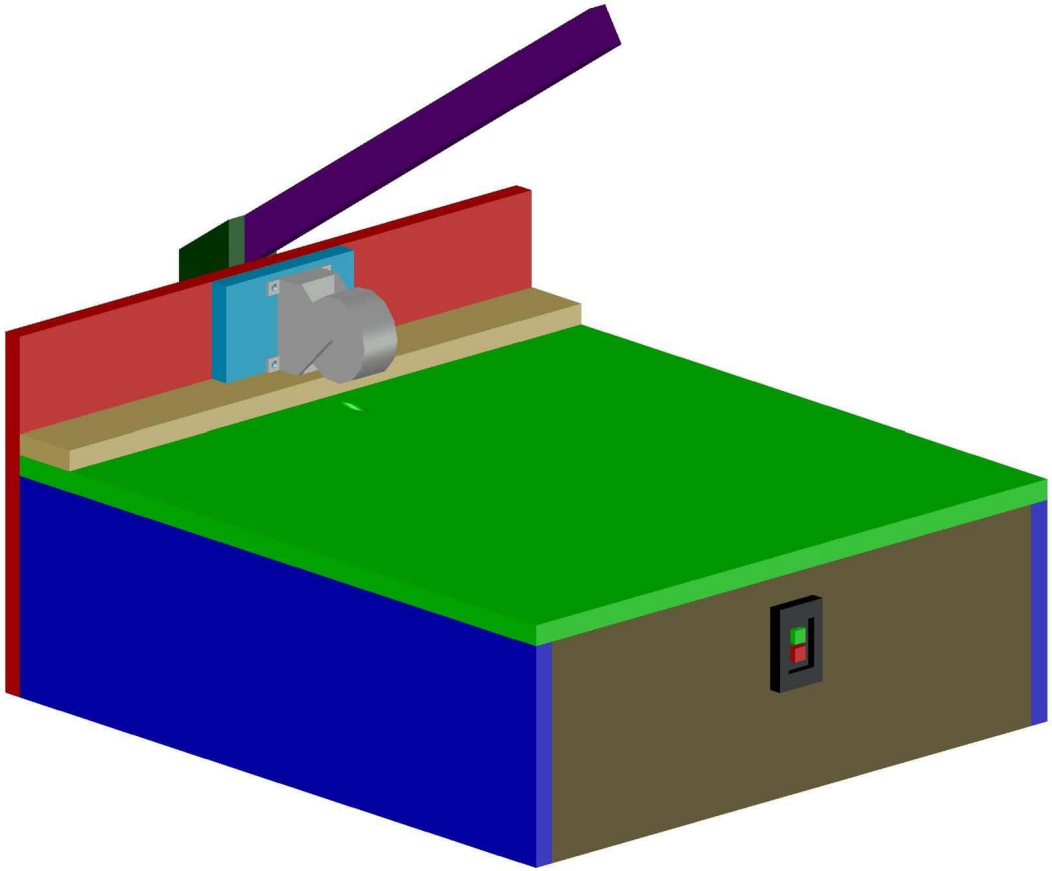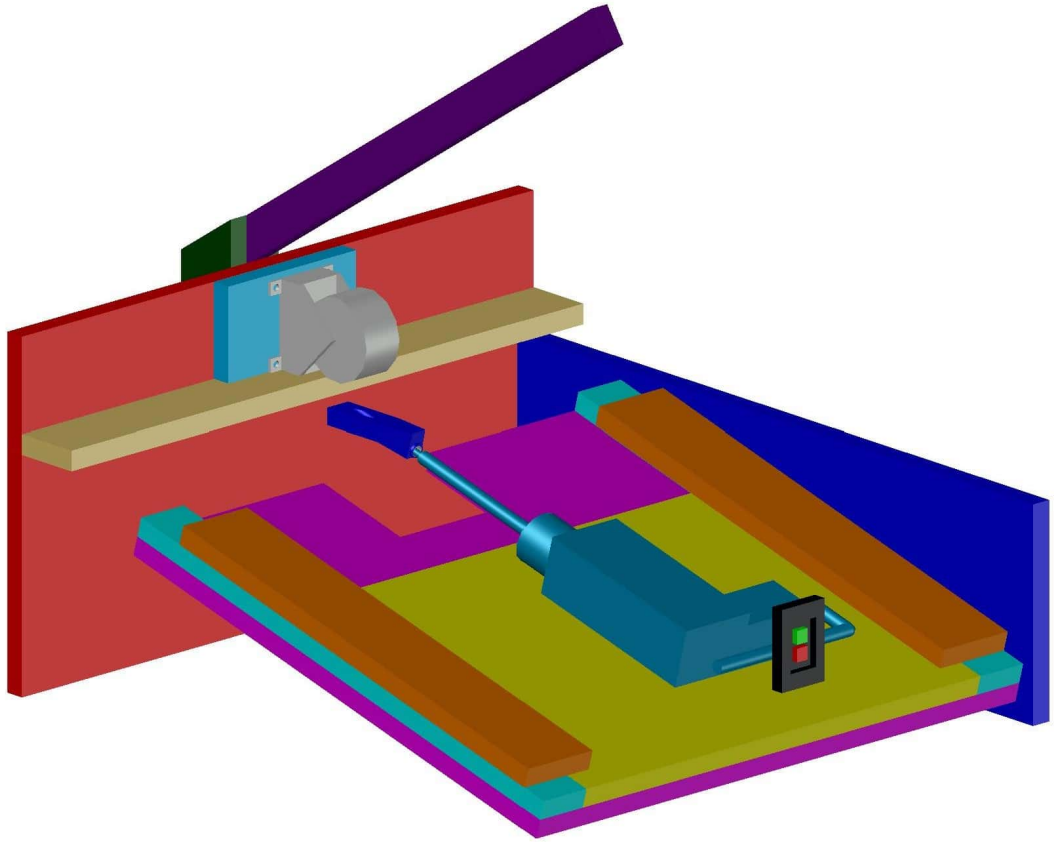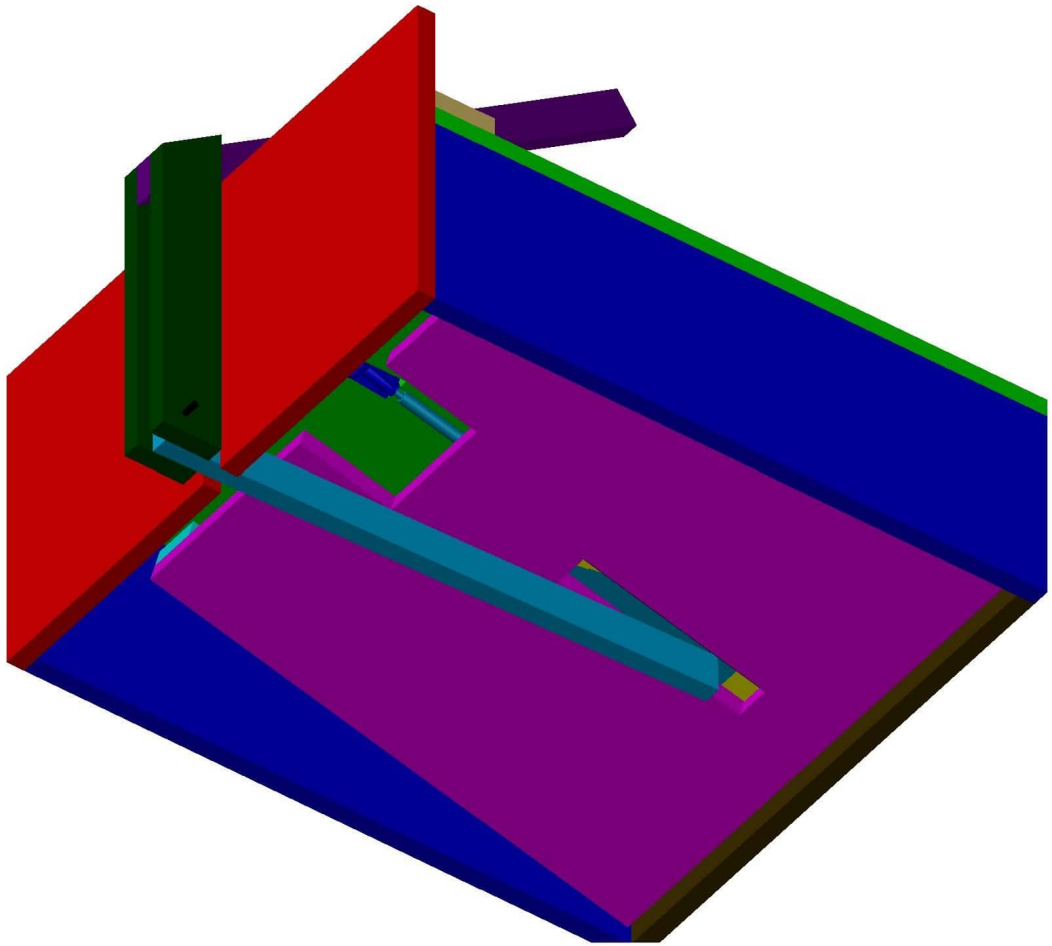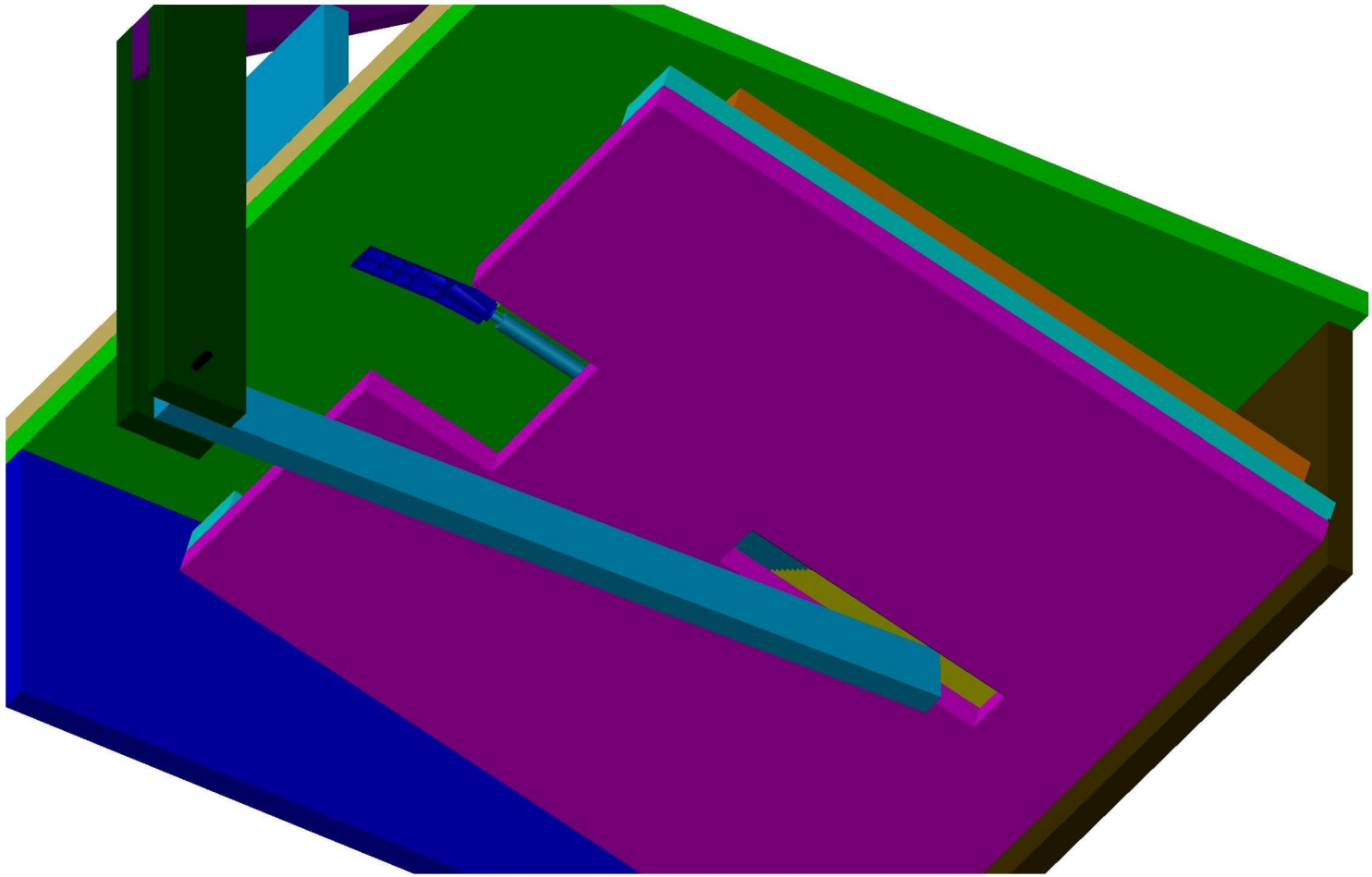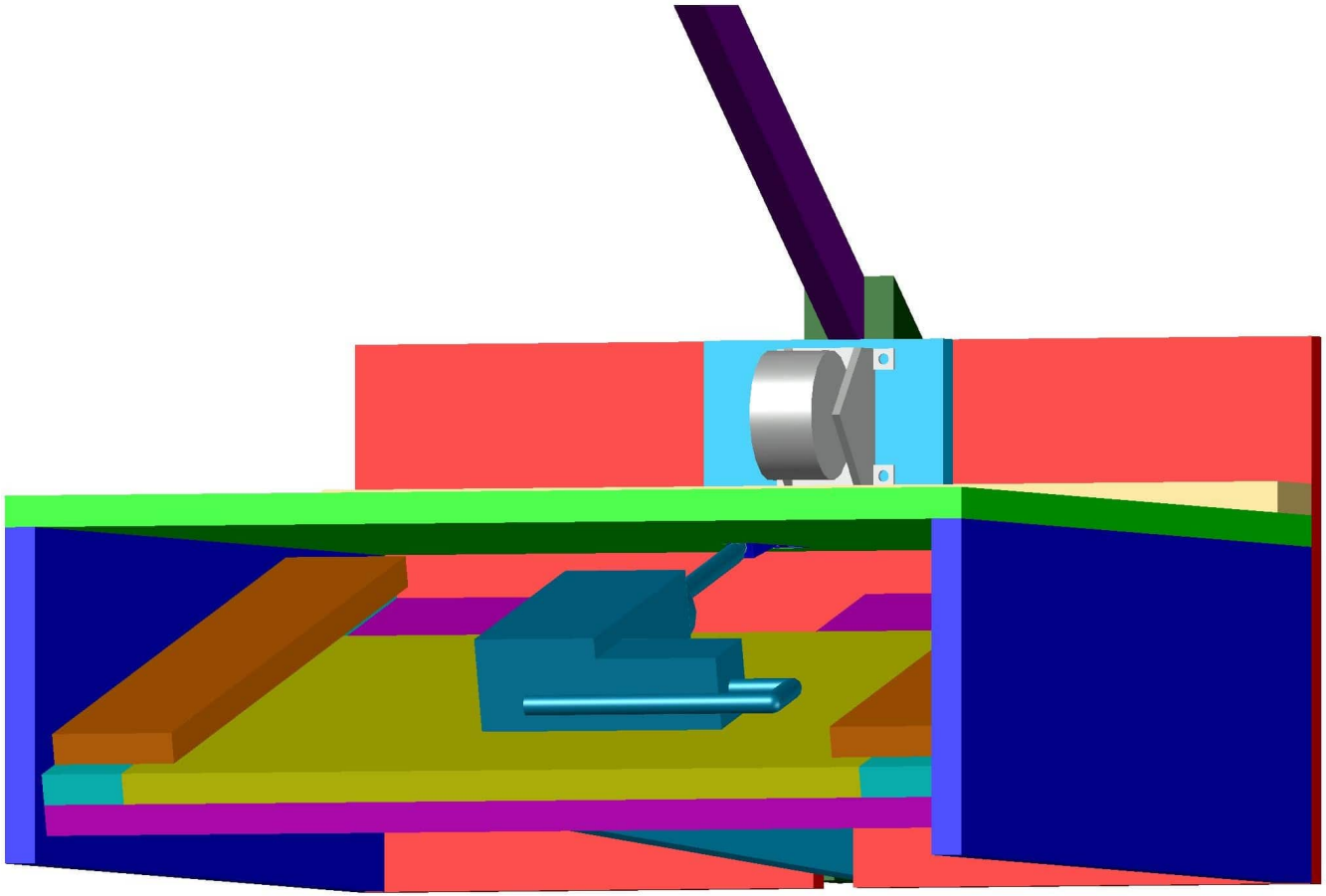
48.000"
24.000"
21.000"
2.000"
2.000"
22.500"
4.000"
5.000"
1.500"
21.000"
8.000"
3.000"
8.000"
8.000"
3.000"
26.000"
18.000"
96.000"
2.500"
24.836"
2.500"
14.346"
3.500"
5.401"
13.000"
1.000"
4.000"
1.500"
12.000"
22.500"
3.000"
8.000"
26.000"
14.000"
18.500"
24.000"