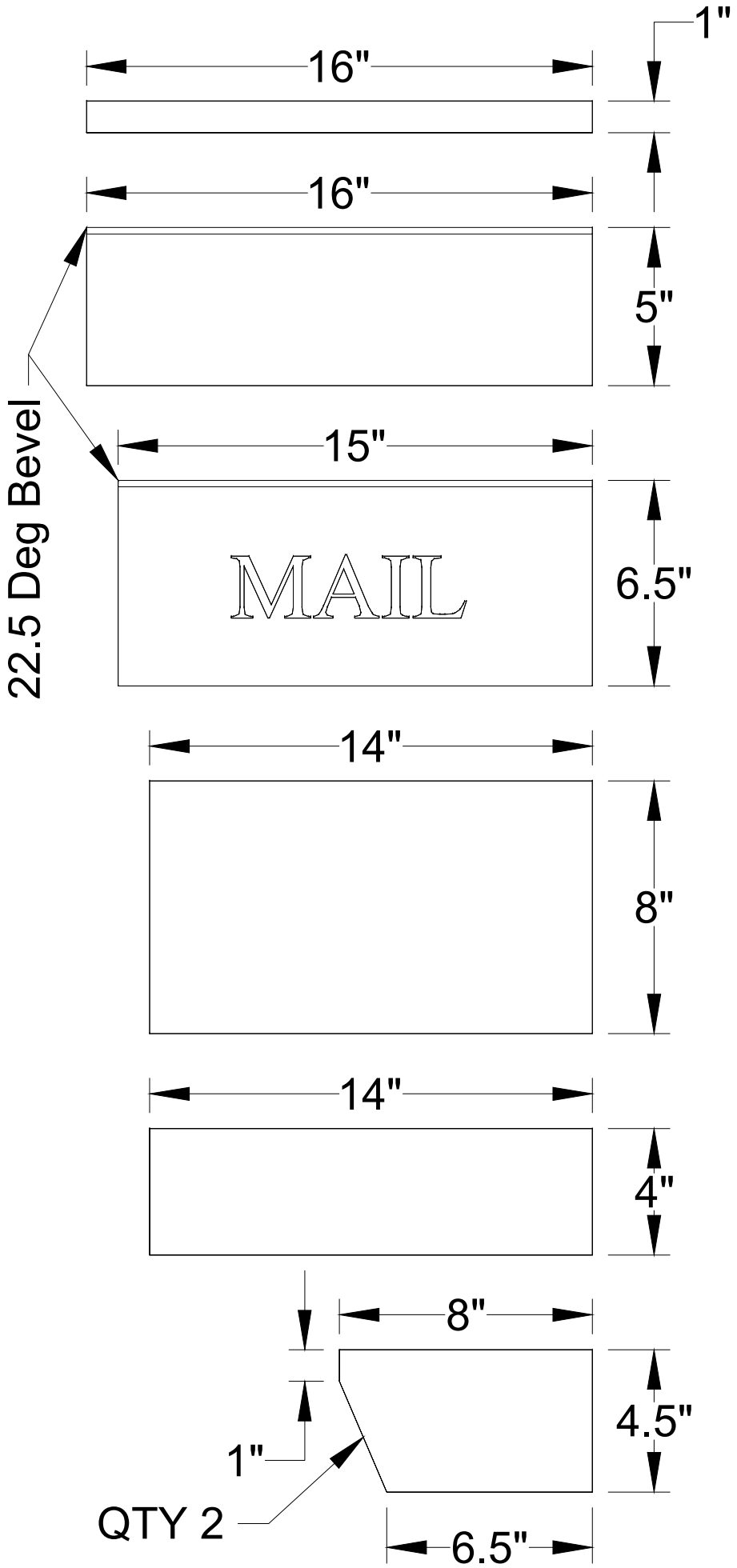
1"
16"
16"
5"
22.5 Deg Bevel
15"
MAIL
6.5"
14"
8"
14"
4"
8"
4.5"
1"
QTY 2
6.5"

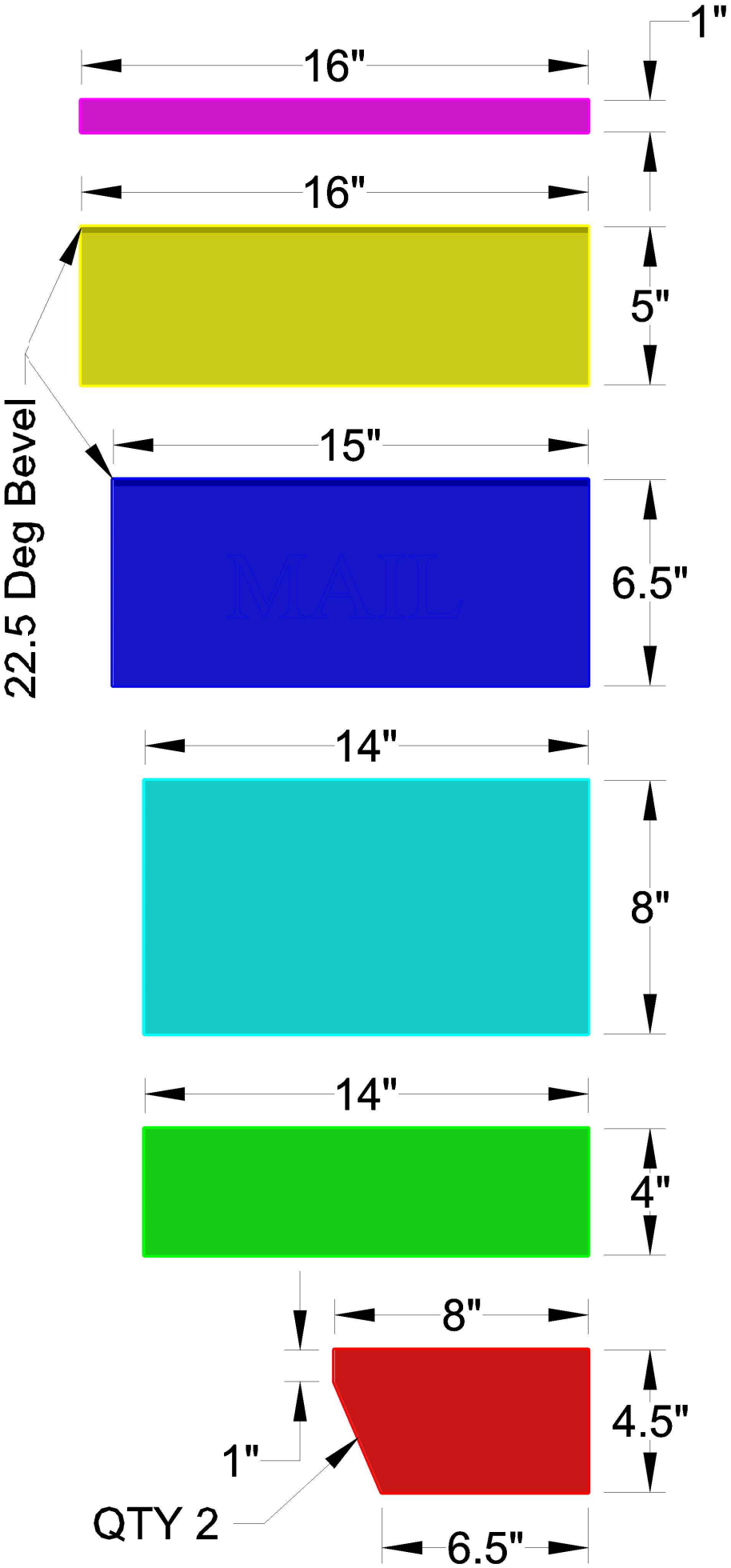
1"
16"
16"
5"
22.5 Deg Bevel
15"
6.5"
14"
8"
14"
4"
8"
4.5"
1"
QTY 2
6.5"

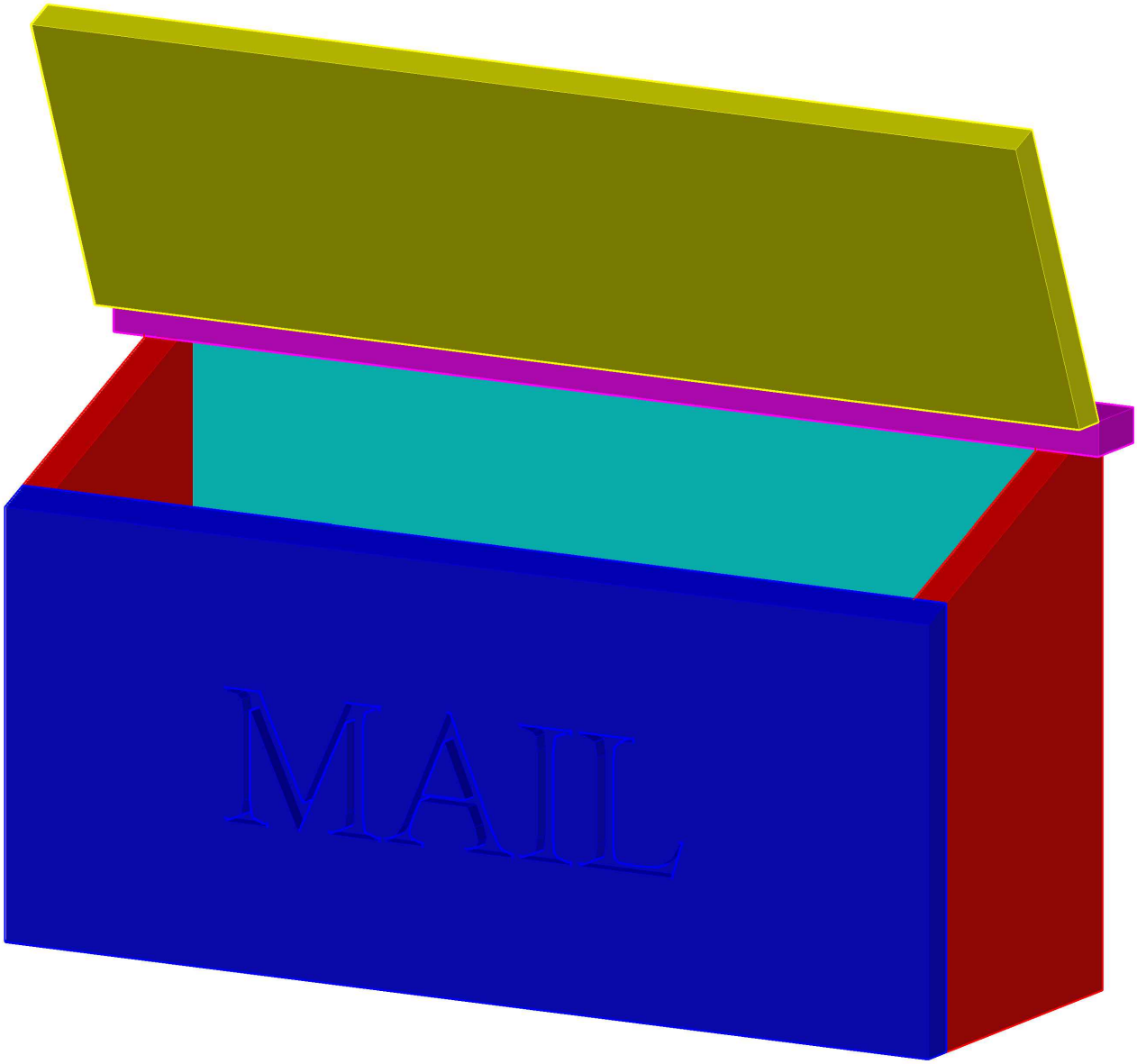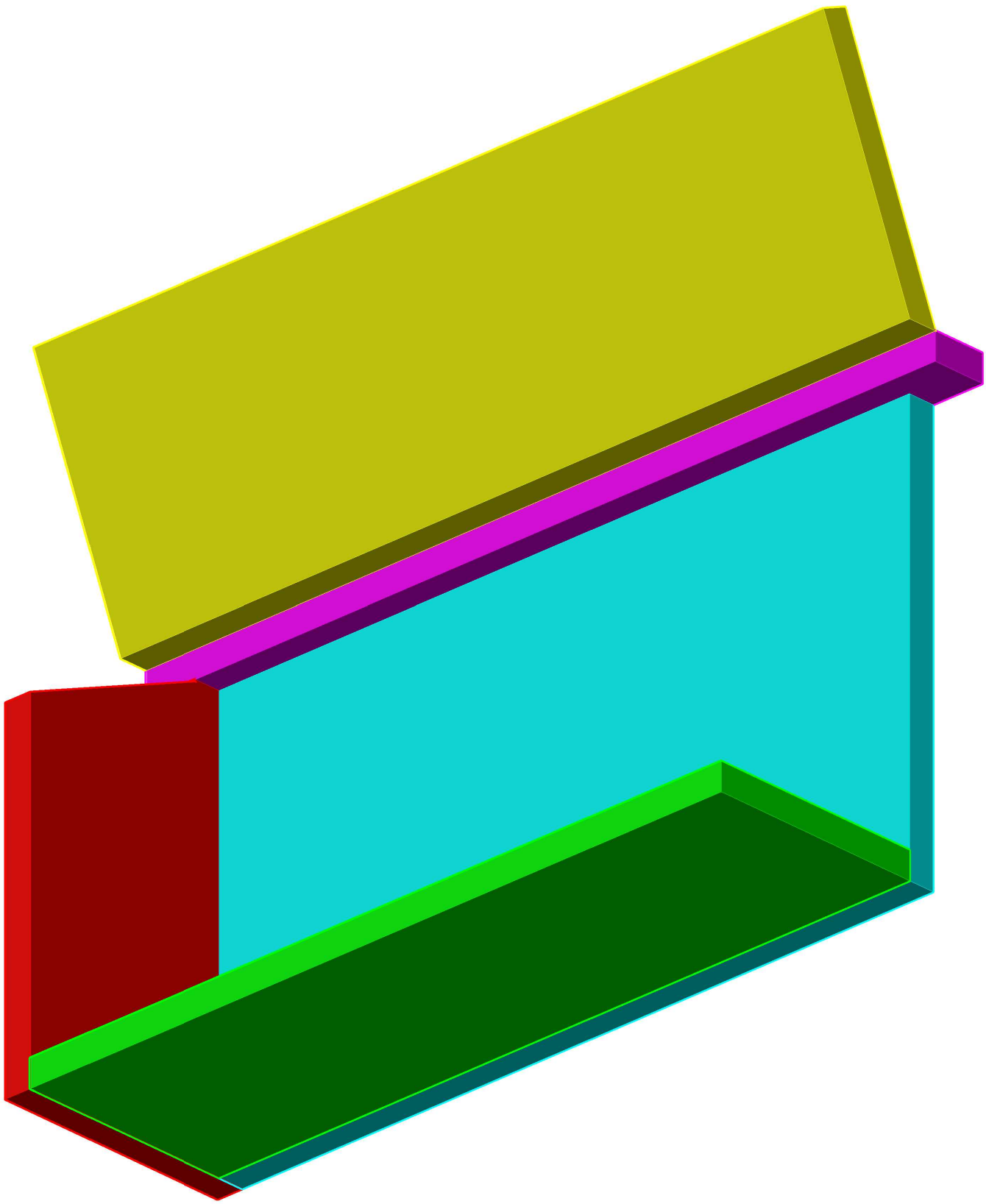
MAIL