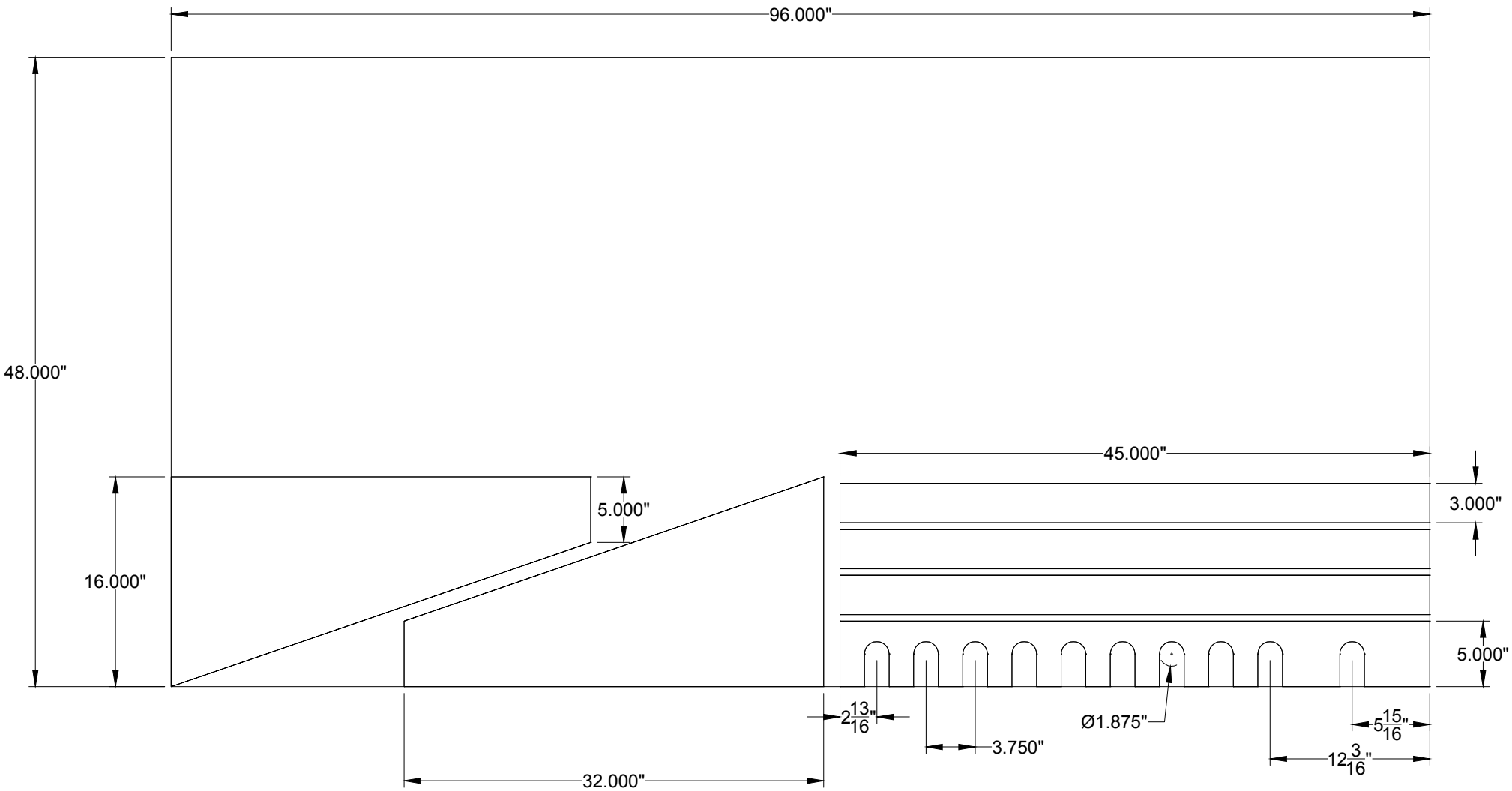
96.000"
48.000"
16.000"
5.000"
32.000"
45.000"
3.000"
5.000"
2 13/16"
3.750"
Ø1.875"
5 15/16"
12 3/16"

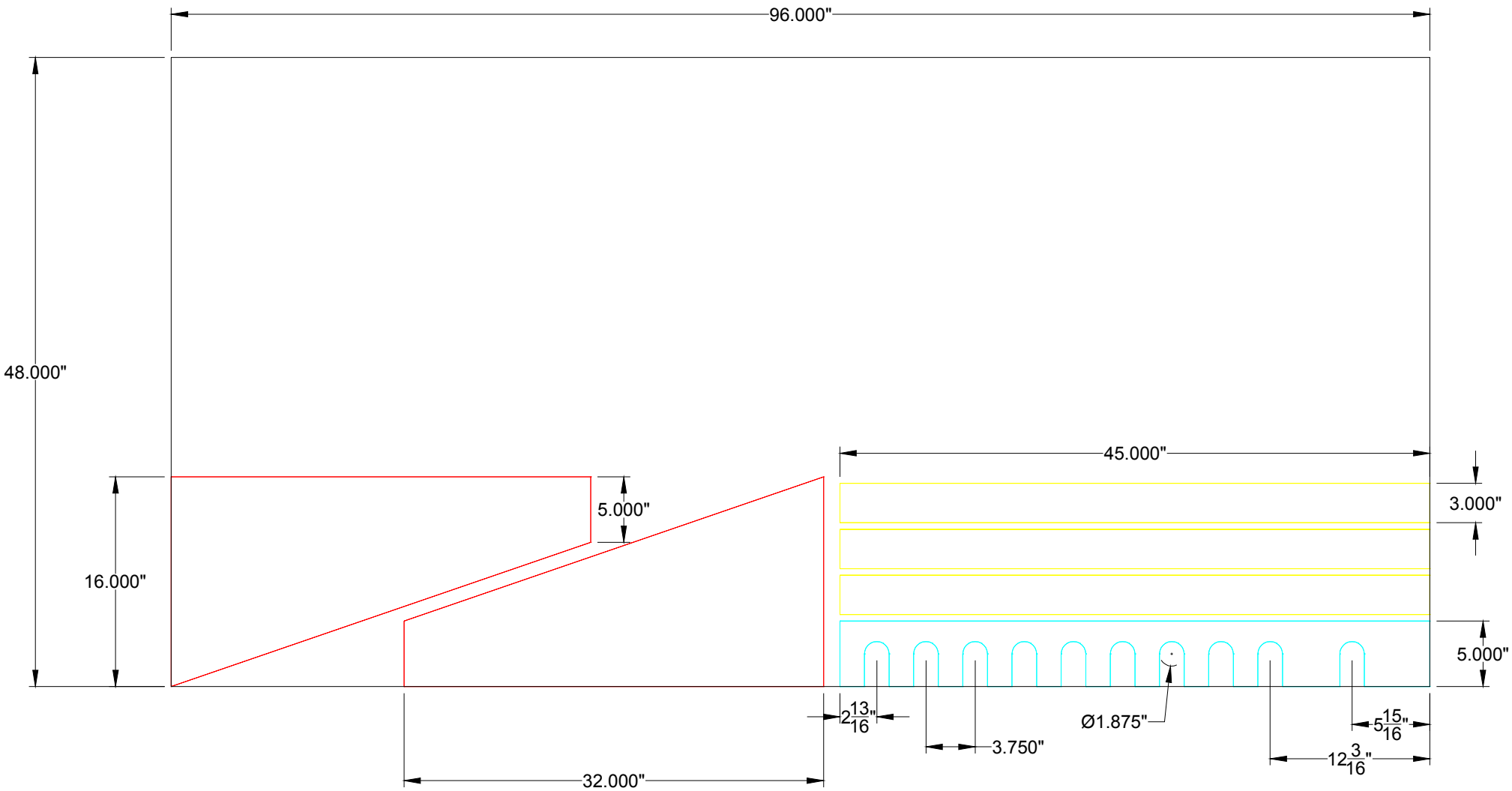
96.000"
48.000"
16.000"
5.000"
32.000"
45.000"
3.000"
5.000"
2 13/16"
3.750"
Ø1.875"
5 15/16"
12 3/16"

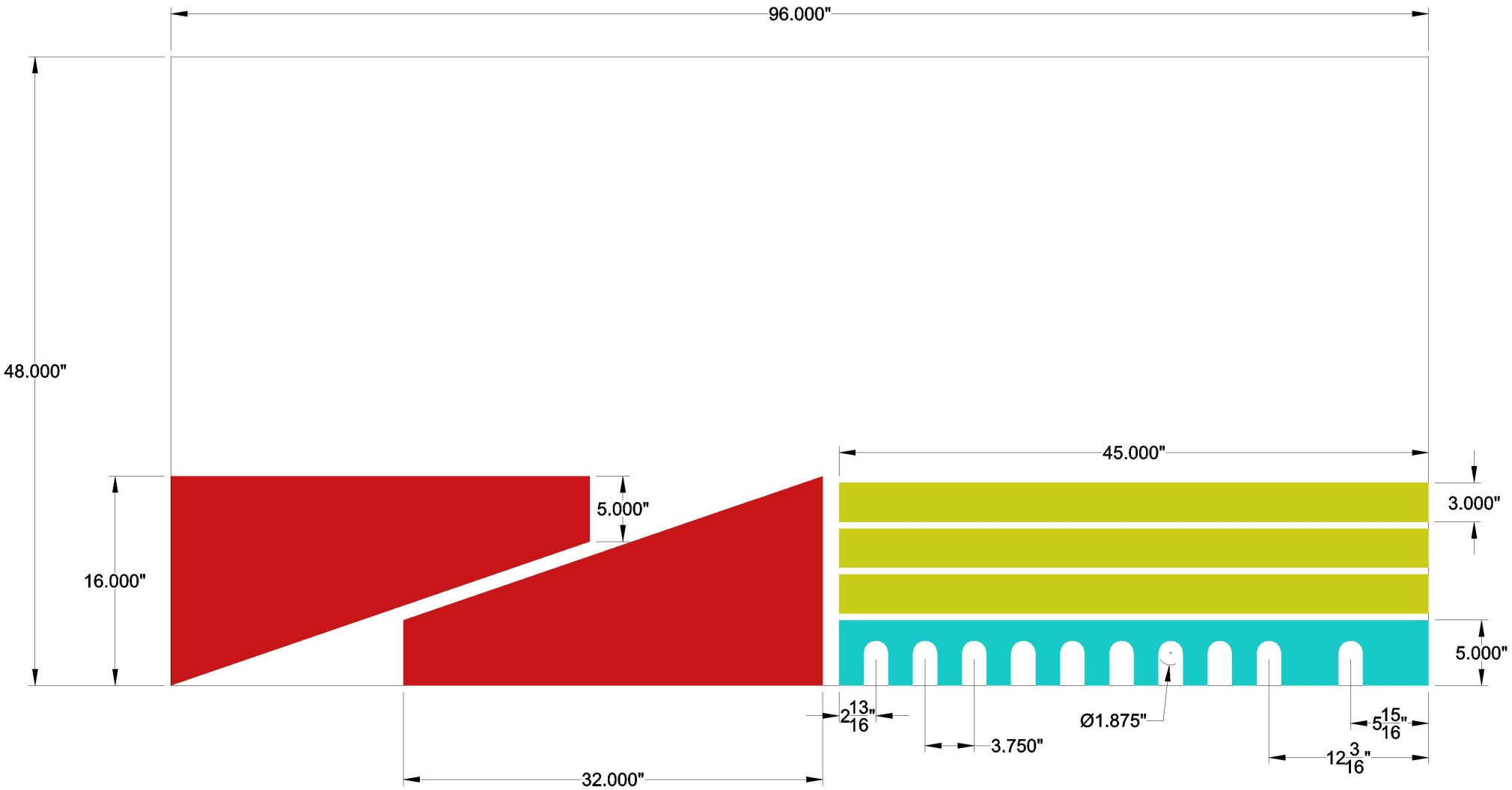
96.000"
48.000"
45.000"
5.000"
3.000"
16.000"
5.000"
2 13/16"
Ø1.875"
5 15/16"
3.750"
12 3/16"
32.000"

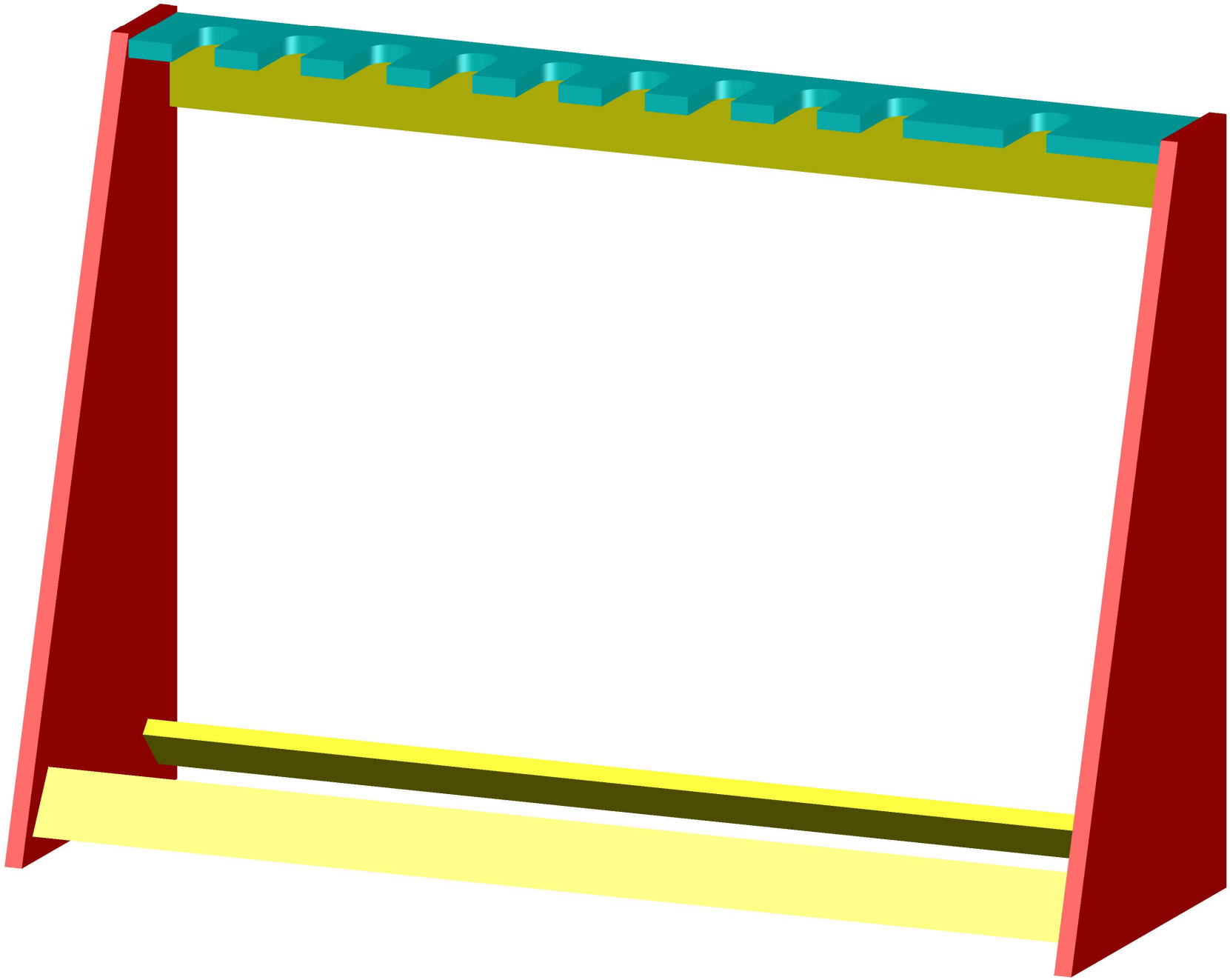

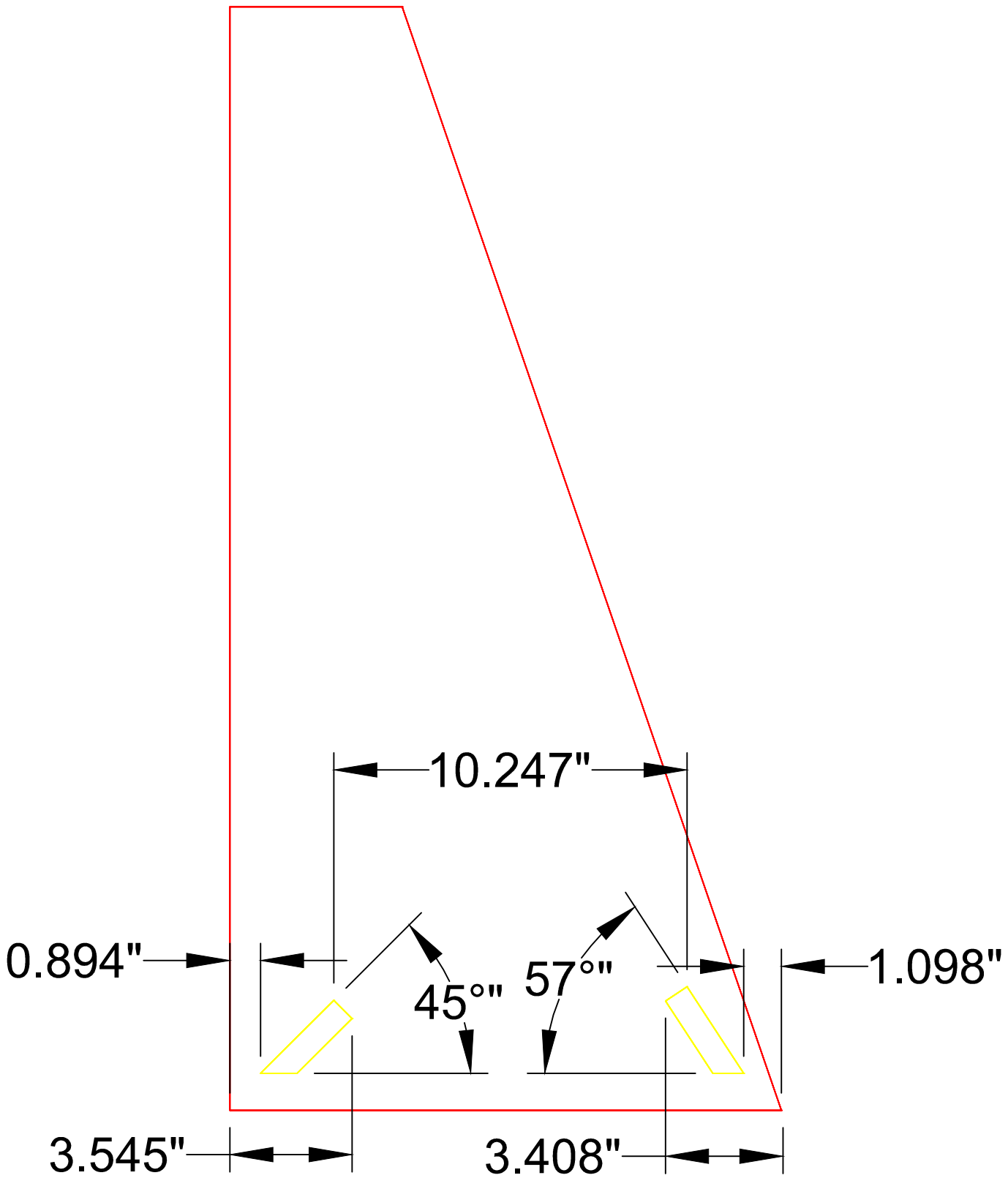
10.247"
0.894"
45°"
57°"
1.098"
3.545"
3.408"

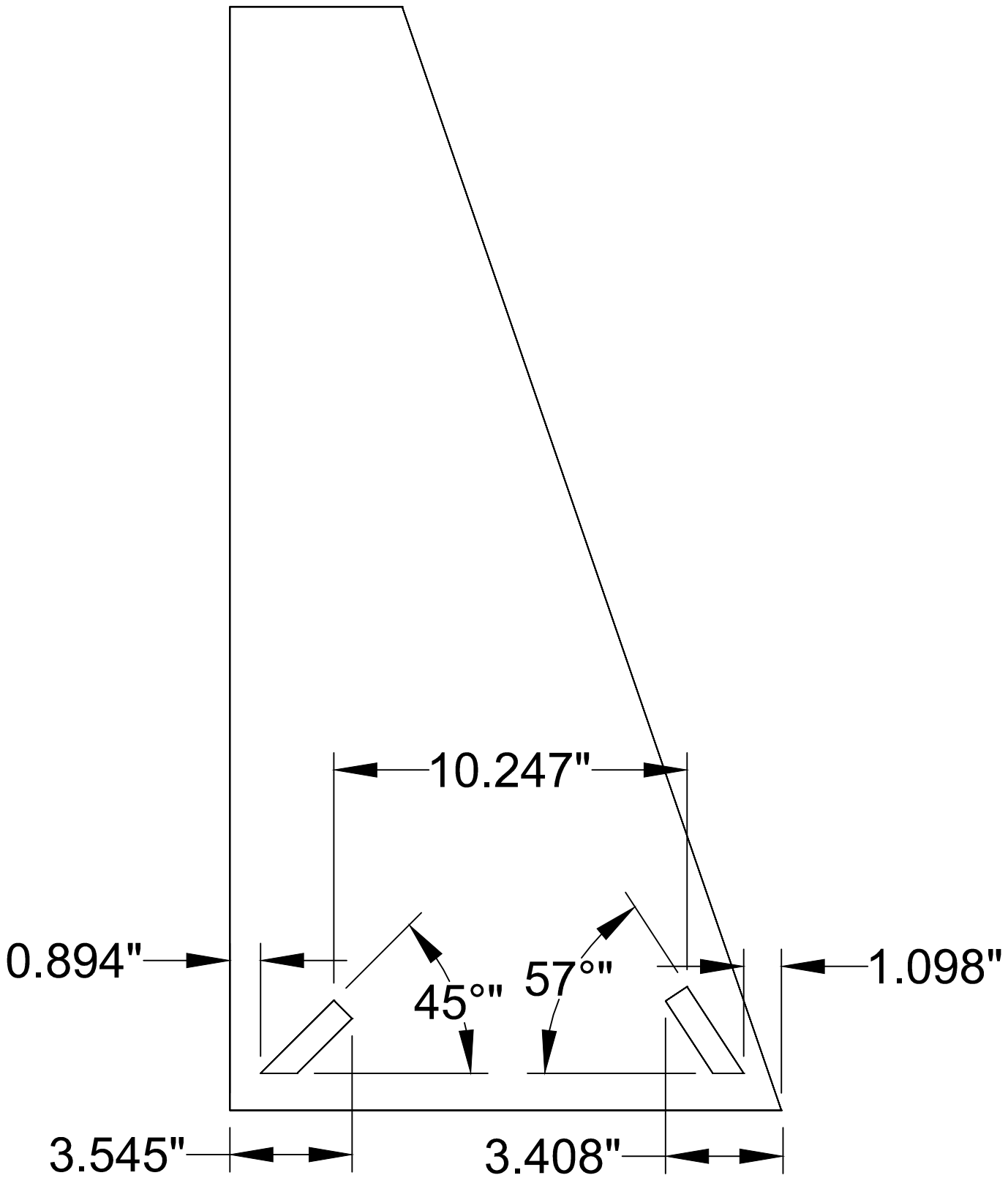
10.247"
0.894"
45°"
57°"
1.098"
3.545"
3.408"